PIANTINA DEL 16.9 e del 17.09
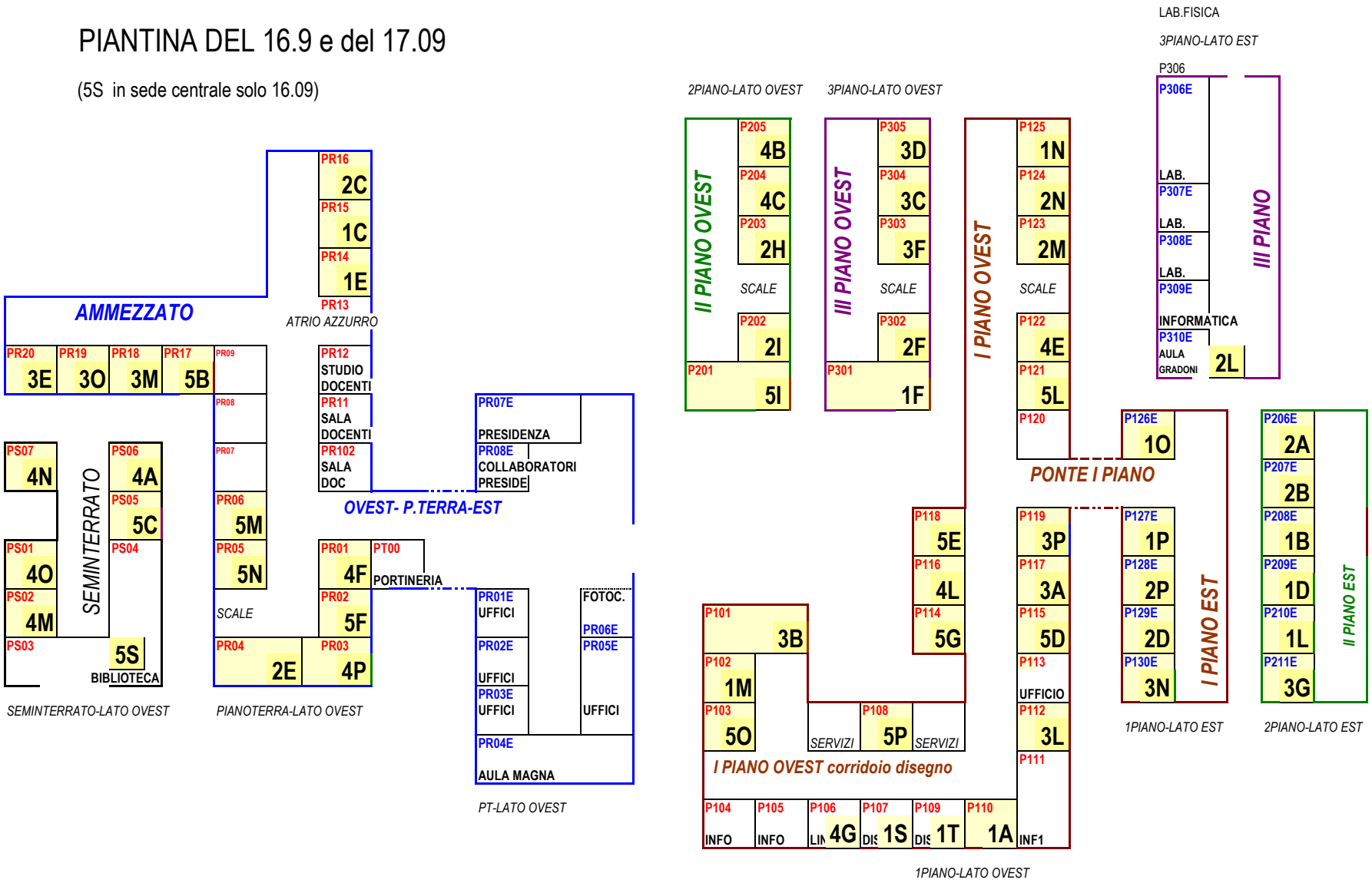
(5S in sede centrale solo 16.09)